Specification sheet

LF 230

FT 4X2 Tahač, 13t

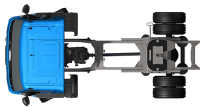

ENGINES
LF 230 PX-7 (172 kW / 234 k)
LF 260 PX-7 (194 kW / 264 k)
LF 290 PX-7 (217 kW / 295 k)

GVM[1)]	GCM[2)]
13000 kg	21000 kg
Max. front 4500 kg	
Max. rear 9400 kg	

081G4602AAAA - 202217B - 14-01-2022

DAF Trucks CZ, s.r.o., www.daftrucks.cz

KABINA - EXTERIÉR

Mechanicky odpružená kabina Day Cab s ocelovým nárazníkem, tónovanými skly a elektrickým otevíráním oken. Elektricky vyhřívaná hlavní a širokoúhlá zrcátka. Šířka kabiny 2 130 mm.; Elektricky ovládaná zrcátka; Držák na zrcátko, karoserie 2,50-2,60 m; Čelní zrcátko.

Optional

02576 Prodloužená kabina Day Cab
02106 Sleeper Cab
09983 Mlhová světla
09984 Mlhová světla a světla pro přisvěcení do zatáček
07343 Boční okno dveří spolujezdce
09282 Držák na zrcátko, karoserie 2,30-2,40 m
09283 Držák na zrcátko, karoserie 2,40-2,50 m

AERODYNAMIKA

Optional

09287 Příprava pro boční límce
04906 Boční límce
07112 Boční límce, dlouhé (sada)
07093 Boční límce, krátké (sada)

BARVY

; Panel předního světlometu a nárazník: Kamenná šedá; Šedá barva podvozku..

Optional

06485 Panel světlometu a nárazník: barva kabiny
16153 Barvy kabiny a podvozku

KABINA - INTERIÉR

Levostranné řízení (LHD); Mechanicky nastavitelný sloupek řízení; Sedadlo řidiče: vzduchově odpružené; Sedadlo spolujezdce: pevné velurové; Úložný prostor na tunelu motoru; Bez klimatizace.

Optional

01847 Pravostranné řízení (RHD)
09271 Volant, kůže, černá barva
03516 Pneumaticky nastavitelný sloupek řízení
04346 Spodní lůžko, normální úroveň
03703 Přídavné vytápění kabiny Air Top 2000
04246 Střešní okno s ručním ovládáním
04258 Střešní okno s elektrickým ovládáním

KOMUNIKAČNÍ A MANAGEMENT JÍZDY

Konektor FMS, připravený; Digitální tachograf, Stoneridge 1C.

Optional

16155 Audio vybavení, značky a typy
07261 TruckPhone

BEZPEČNOST A ZABEZPEČENÍ

Ovládání stability vozidla (VSC); Základní systém imobilizéru motoru.

Optional

08631 Airbag (řidič) a 2 předpínače bezpečnostních pásů
07414 Výstraha při couvání se samoč. seřiz. hlasitosti
01723 Bez výstražného zvukového znamení při couvání
16156 Balíčky EC-ADR

ODPRUŽENÍ A NÁPRAVY

Přední náprava typu F60. Odpružení pomocí parabolických listových pružin, včetně tlumičů a stabilizátoru. Maximální zatížení 4,5 tuny.; Poháněná zadní náprava typu SR10.26 s jednoduchou redukcí a nastavitelným elektronicky řízeným pneumatickým odpružením, včetně tlumičů a stabilizátoru. Maximální zatížení 9,8 tuny..

RÁFKY A PNEUMATIKY

Přední náprava(-y): 265/70R19,5; Hnaná zadní náprava (nápravy): 265/70R19,5; Ochranné kryty kol stříbrošedé.

Optional

16152 Různé značky a typy pneumatik

POHÁNĚCÍ SOUSTAVA

Motor PX-7, 6válcový naftový motor, 6,7 l. Výkon 172 kW (234 k) při 2300 ot./min. Max. točivý moment 900 Nm při 1000-1700 ot./min.; Emise výfukových plynů Euro 6; Manuální převodovka, 6 rychlostí.; Převodový poměr 6,75 - 0,78; Převodový poměr zadní nápravy 4,56.

Optional

04393 Manuální převodovka, 9 rychlostí.
08834 Převodovka AS Tronic, 6 rychlostí.
02313 Převodovka s přímým záběrem

BRZDOVÝ SYSTÉM

Výfuková brzda.

PODVOZEK

Rozvor 3,13 m / zadní převis 0,83m; Výška podélníku 270 mm; Jednotka EAS vpravo, vyústění vpravo; Plastová palivová nádrž, 170 l; Nádrž kapaliny AdBlue(R) 25 l, pravá str. podvozku; Ochrana proti podjetí vpředu; Lávka se schodem, velmi dlouhá; Zástěrky.

Optional

03323 Zadní světlo s diodami LED

TAŽNÉ ZAŘÍZENÍ

Vzduchová přípojka na přívěsu äpalmô; Elektr. přípojka .24 V / 2x7 kolíčků.

POHON POMOCNÝCH ZAŘÍZENÍ (PTO)

Optional

16148 Typy a umístění PTO

NAPÁJENÍ

Alternátor 80 A, baterie 2 x 125 Ah..

Optional

01897 Alternátor 100 A
08797 Baterie 2 x 175 Ah

CHV A CHJS

Sáhmot. podv. souv. tech. max. CHV 13á000ákg; S hnací soust. souv. max. CHJS 21á000 kg.

Optional

00738 S hnací soust. souv. max. CHJS 24á000 kg
02658 S hnací soust. souv. max. CHJS 26á000 kg
00620 S hnací soust. souv. max. CHJS 28á000 kg

PODMÍNKY PROVOZU

Odlučovač vlhkosti, vyhřívaný; Sání vzduchu nízké.

Optional

01282 Mírné klima
04256 Odlučovač vlhkosti, nevyhřívaný
04482 Standardní sání vzduchu vysoké za kabinou
09960 Sání vzduchu na střeše kabiny
04987 Ochranná mřížka chladiče

081G4602AAAA - 202217B - 14-01-2022

SERVIS A ÚDRŽBA

Záruka Plus - Hnací ústrojí, postará se po dobu 1 roku o celé vozidlo (s výjimkou skutečně opotřebených součástí), 2. a 3. rok poskytuje záruku na hnací soustavu až do 200 000 km a záruku 1 rok na poruchu.; Servis ITS.

DODÁNÍ VOZIDLA

Standardní sada nářadí.

Go to DAF.com to configure your own perfect DAF.

081G4602AAAA - 202217B - 14-01-2022

LF 230

FT 4X2 Tahač, 13t

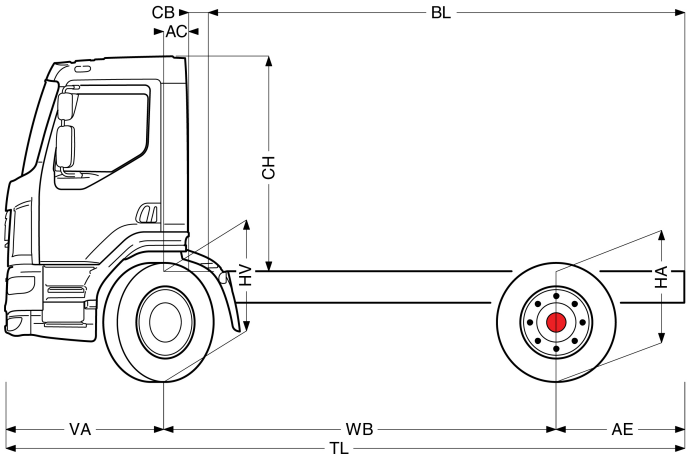

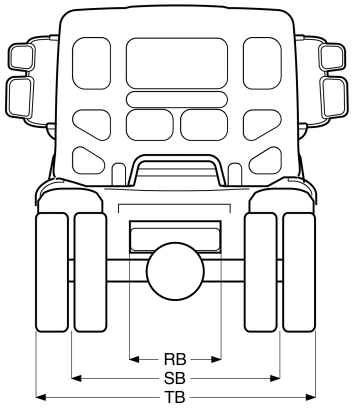

	Wheelbase - AE		Unladen weight[4)]			Gross Carrying Capacity			Variable dimensions								
	WB	AE[5)]	Front	Rear	Total	Front	Rear	Total	AC	CE	CH	KA[6)]	TL	HA[7)]	HA[8)]	TK [9)]	TW[10)]
DAY CAB	3,13	0,83	3063	1459	4522	1437	7941	8478	0,28	3,68	1,88	0,00	5,29	1,02	0,99	11,08	12,27
	3,50	0,83	3104	1468	4572	1396	7932	8428	0,28	4,05	1,88	0,00	5,66	1,02	0,99	11,99	13,21
	WB	AE[5)]	Front	Rear	Total	Front	Rear	Total	AC	CE	CH	KA[6)]	TL	HA[7)]	HA[8)]	TK [9)]	TW[10)]
SLEEPER CAB	3,13	0,83	3199	1443	4642	1301	7957	8358	0,68	3,28	1,88	0,00	5,29	1,02	0,99	11,08	12,27
	3,50	0,83	3239	1453	4692	1261	7947	8308	0,68	3,65	1,88	0,00	5,66	1,02	0,99	11,99	13,20

OTHER DIMENSIONS VA: 1,33 HV[11)]: 0,97 HV[12)]: 0,84 RB: 0,79 SB: 1,75 TB[13)]: 2,35

1) Celková technická hmotnost vozidla v souladu s homologací.
2) Celková technická hmotnost soupravy v souladu s homologací.
3) Zatížení nápravy se standardní velikostí pneumatiky.
4) Hmotnost podvozku a kabiny vypočítaná z těchto prvků: Pouze položky standardní specifikace plus 170 litrů paliva, 25 litrů kapaliny AdBlue® a hmotnost řidiče 80 kg, tolerance ± 3 %. Změna specifikace může mít velký vliv na hmotnost vozidla,
5) Další rozmery AE jsou k dispozici pro vetšinu WB.
6) Vypocítat KA podle požadavku zákazníka pomocí systému TOPEC.
7) Výška nenaloženého vozidla uprostred hnané nápravy.
8) Výška naloženého vozidla uprostred hnané nápravy.
9) TK = prumer otácení mezi obrubníky.
10) TW = prumer otácení mezi stenami.
11) Výška nenaloženého vozidla uprostred prední nápravy (náprav).
12) Výška naloženého vozidla uprostred prední nápravy (náprav).
13) TB je celková šířka vzadu. (Ve středu přední nápravy 255).

081G4602AAAA - 202217B - 14-01-2022

Depending on the vehicle configuration a specific option may not be possible. The availability and specification of this vehicle may differ per country. For further information please contact the DAF organisation. Pictures and technical illustrations are not binding in detail and can differ from the standard specification. Subject to modification without prior notice.