Specification sheet

LF 150

FA 4X2 Podvozek, 08t City Chassis/Bdy

ENGINES
LF 150 PX-4 (115 kW / 156 hp)
LF 170 PX-4 (127 kW / 172 hp)

GVM[1)]	GCM[2)]
7490 kg	7490 kg
Max. front 3600 kg	
Max. rear 5000 kg	

081F2602BAAA - 202217B - 14-01-2022

DAF Trucks CZ, s.r.o., www.daftrucks.cz

KABINA - EXTERIÉR

Mechanicky odpružená kabina Day Cab s ocelovým nárazníkem, tónovanými skly a elektrickým otevíráním oken. Elektricky vyhřívaná hlavní a širokoúhlá zrcátka. Šířka kabiny 2 130 mm.; Elektricky ovládaná zrcátka; Držák na zrcátko, karoserie 2,50-2,60 m; Čelní zrcátko.

Optional

01174 Vnější sluneční clona průsvitná zelená
07343 Boční okno dveří spolujezdce
00915 Boční bez zasklení / zadní jednoduché zasklení
09283 Držák na zrcátko, karoserie 2,40-2,50 m

AERODYNAMIKA

Optional

09287 Příprava pro boční límce
04906 Boční límce
03574 Boční límce pro aerodynamickou karoserii
07093 Boční límce, krátké (sada)

BARVY

; Panel předního světlometu a nárazník: Kamenná šedá; Schůdky kabiny a deflektor Kamenná šedá; Šedá barva podvozku..

Optional

06485 Panel světlometu a nárazník: barva kabiny
01109 Schůdky kabiny a deflektor v barvě kabiny
16153 Barvy kabiny a podvozku

KABINA - INTERIÉR

Levostranné řízení (LHD); Mechanicky nastavitelný sloupek řízení; Sedadlo řidiče: vzduchově odpružené; Sedadlo spolujezdce: pevné velurové; Úložný prostor na tunelu motoru.

Optional

09271 Volant, kůže, černá barva
03516 Pneumaticky nastavitelný sloupek řízení
00072 Dvojité sedadlo spolujezdce, velur
02600 Sedadlo spolujezdce: vzduchově odpružené
09106 Dvojité luxusní sedadlo spolujezdce
00967 Červené bezpečnostní pásy
02213 Klimatizace

KOMUNIKAČNÍ A MANAGEMENT JÍZDY

Konektor FMS, připravený; Digitální tachograf, Stoneridge 1C; Stupnice rychloměru v km/h; Adaptivní tempomat s FCW a AEBS-3.

Optional

01936 Stupnice rychloměru v km/h + m/h
09210 Stupnice rychloměru v m/h + km/h
16155 Audio vybavení, značky a typy
07261 TruckPhone

BEZPEČNOST A ZABEZPEČENÍ

Ovládání stability vozidla (VSC); Základní systém imobilizéru motoru.

Optional

08631 Airbag (řidič) a 2 předpínače bezpečnostních pásů
07414 Výstraha při couvání se samoč. seřiz. hlasitosti
01723 Bez výstražného zvukového znamení při couvání
06633 Imobilizér 5 minut (SCM BV03-B1)
06634 Imobilizér 5 minut a alarm (SCM BV03-B2)
06635 Imobilizér 15 minut a alarm (SCM BV03-B3)
16156 Balíčky EC-ADR

ODPRUŽENÍ A NÁPRAVY

Přední: 3,60 t, parabolické, F36; Zadní: 5,00 t, parabolické, SR5.10.

Optional

01372 Zadní vzduchové pružiny
08031 Zadní parabolické pružiny, vysoké zatížení

RÁFKY A PNEUMATIKY

Přední náprava(-y): 215/75R17,5; Hnaná zadní náprava (nápravy): 215/75R17,5; Goodyear; Ochranné kryty kol stříbrošedé.

Optional

06764 Ochranné kryty kol černé
16152 Různé značky a typy pneumatik

POHÁNĚCÍ SOUSTAVA

Motor PX-4, 4válcový naftový motor, 3,8 l. Výkon 115 kW (156 k) při 2600 ot./min. Max. točivý moment 500 Nm při 1200-1900 ot./min.; Emise výfukových plynů Euro 6; Manuální převodovka, 5 rychlostí.; Převodový poměr 5,76 - 0,77; Převodový poměr zadní nápravy 3,73.

Optional

07383 Motor PX-4, 127 kW / 172 k. Označení kabiny: 170

BRZDOVÝ SYSTÉM

Výfuková brzda.

PODVOZEK

Rozvor 3,55 m / zadní převis 1,87m; Výška podélníku 210 mm; Jednotka EAS vpravo, vyústění vpravo vzadu; Plastová palivová nádrž, 110 l; Nádrž kapaliny AdBlue(R) 25 l, pravá str. podvozku; Zástěrky.

Optional

02001 Plastová palivová nádrž, 155 l
02124 Plastová palivová nádrž, 185 l
03323 Zadní světlo s diodami LED

TAŽNÉ ZAŘÍZENÍ

Uzavírací díl.

NÁSTAVBY A PŘÍPRAVY PRO NÁSTAVBY

Přípojka pro příd. zaříz. na přední straně kabiny.

Optional

00126 Připevnění nástavby BAM 1, konzoly typu B

NAPÁJENÍ

Alternátor 80 A, baterie 2 x 125 Ah..

Optional

01897 Alternátor 100 A
08797 Baterie 2 x 175 Ah

CHV A CHJS

Sáhmot. podv. souv. tech. max. CHV 7á490ákg; Sáhnací soust. souv. tech. CHJS rovna CHV.

PODMÍNKY PROVOZU

Odlučovač vlhkosti, nevyhřívaný; Sání vzduchu nízké.

081F2602BAAA - 202217B - 14-01-2022

Optional

04767	Odlučovač vlhkosti, vyhřívaný	04987	Ochranná mřížka chladiče

SERVIS A ÚDRŽBA

Záruka Plus - Hnací ústrojí, postará se po dobu 1 roku o celé vozidlo (s výjimkou skutečně opotřebených součástí), 2. a 3. rok poskytuje záruku na hnací soustavu až do 200 000 km a záruku 1 rok na poruchu.; Servis ITS.

DODÁNÍ VOZIDLA

Standardní sada nářadí.

Go to DAF.com to configure your own perfect DAF.

081F2602BAAA - 202217B - 14-01-2022

LF 150

FA 4X2 Podvozek, 08t City Chassis/Bdy

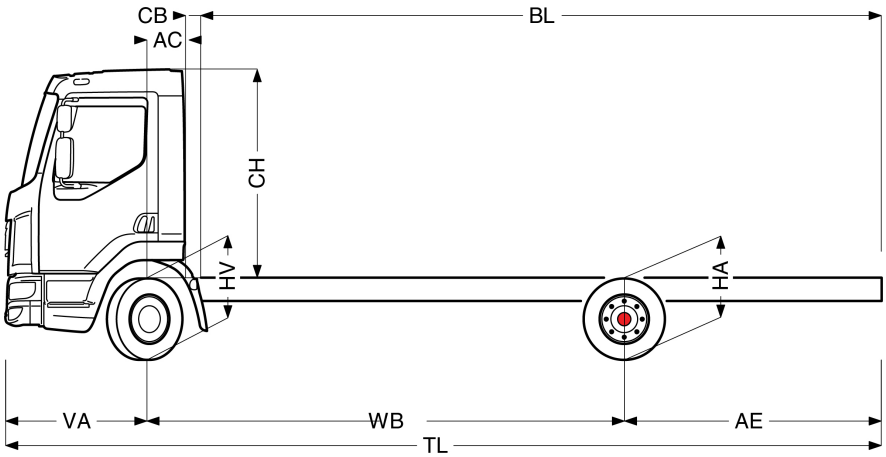

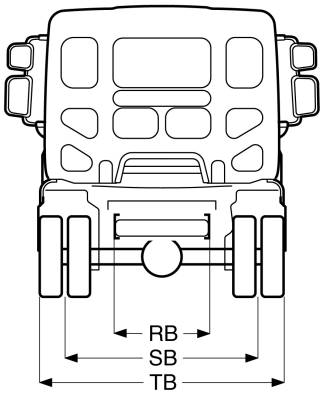

	Wheelbase - AE		Unladen weight[4)]			Gross Carrying Capacity			Variable dimensions									
	WB	AE[5)]	Front	Rear	Total	Front	Rear	Total	AC	CB[6)]	CH[7)]	BL[8)]	BL	TL	HA[9)]	HA[10)]	TK [11)]	TW[12)]
DAY CAB	3,55	1,87	2403	912	3315	1197	4088	4175	0,33	0,13	1,84	4,15	6,03	6,70	1,04	0,91	11,78	13,14
	4,30	2,32	2417	940	3357	1183	4060	4133	0,33	0,13	1,84	5,23	7,52	7,90	1,04	0,91	13,61	15,01
	4,65	2,65	2421	964	3384	1179	4036	4106	0,33	0,13	1,84	5,71	8,22	8,58	1,04	0,91	14,47	15,88

OTHER DIMENSIONS VA: 1,28 HV[13)]: 0,91 HV[14)]: 0,87 RB: 0,86 SB: 1,74 TB[15)]: 2,28

1) Celková technická hmotnost vozidla v souladu s homologací.
2) Celková technická hmotnost soupravy v souladu s homologací.
3) Zatížení nápravy se standardní velikostí pneumatiky.
4) Hmotnost podvozku a kabiny vypočítaná z těchto prvků: Pouze položky standardní specifikace plus 110 litrů paliva, 25 litrů kapaliny AdBlue® a hmotnost řidiče 80 kg, tolerance ± 3 %. Změna specifikace může mít velký vliv na hmotnost vozidla,
5) Další rozmery AE jsou k dispozici pro vetšinu WB. Upravit zadní previs do vypocítané délky nástavby.
6) Prezentované CB je založeno na standardním prívodu vzduchu nebo výfuku.
7) Výška kabiny je merena od nosníku rámu po uzavrené strešní okno kabiny.
8) Vypocítat délku nástavby podle požadavku zákazníka pomocí systému TOPEC. Prezentovaná délka nástavby je založena na rovnomerne rozloženém nákladu a vozidle naloženém na maximální zatížení nápravy.
9) Výška nenaloženého vozidla uprostred hnané nápravy.
10) Výška naloženého vozidla uprostred hnané nápravy.
11) TK = prumer otácení mezi obrubníky.
12) TW = prumer otácení mezi stenami.
13) Výška nenaloženého vozidla uprostred prední nápravy (náprav).
14) Výška naloženého vozidla uprostred prední nápravy (náprav).
15) TB je celková šířka vzadu. (Ve středu prední nápravy 255).

081F2602BAAA - 202217B - 14-01-2022

Depending on the vehicle configuration a specific option may not be possible. The availability and specification of this vehicle may differ per country. For further information please contact the DAF organisation. Pictures and technical illustrations are not binding in detail and can differ from the standard specification. Subject to modification without prior notice.